REŠENJA ZADATAKA

3. a)

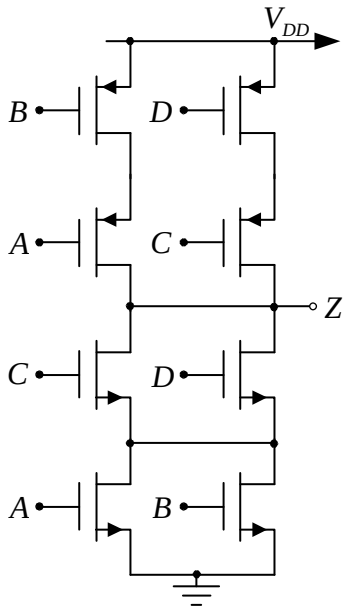

b)

$$v_Z(t) = \begin{cases} 0, & t < 0 \\ 5\text{V} \cdot \left(1 - e^{-10^9 \cdot t}\right), & 0 \le t \le 2\text{ns} \\ 4{,}32\text{V} \cdot e^{-2.67 \cdot 10^9 \cdot (t - 2\text{ns})}, & 2\text{ns} \le t \le 4\text{ns} \\ 0{,}021\text{V} \cdot e^{-2 \cdot 10^9 \cdot (t - 4\text{ns})}, & t \ge 4\text{ns} \end{cases}$$

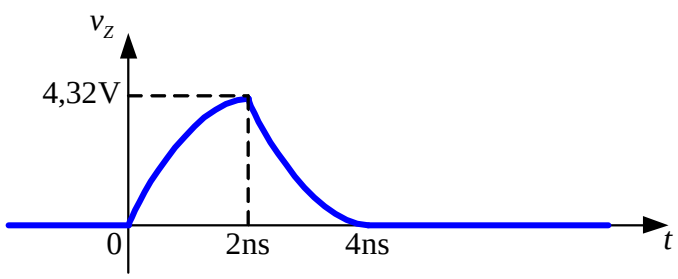

4. $R_{\min} = 400\Omega$